Ficha técnica

Parafuso corrediço ZL

Ref.:: 1148126

Parafuso corrediço para utilização com perfil de montagem MS4022

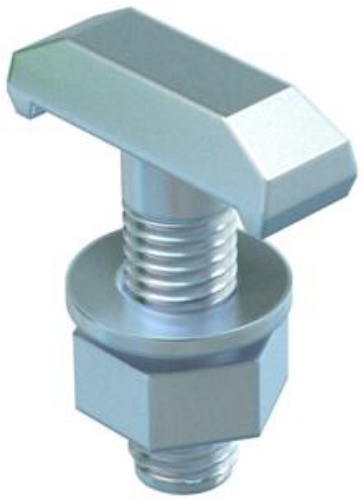

18

St Aço

ZL Lamela de zinco

Dados originais

Ref.:	1148126
Tipo	MS40HB M12x30 ZL
Designação 1	Parafuso corrediço
Designação 2	para perfil MS4022
Fabricante	OBO
Dimensão	M12x30mm
Material	Aço
Superfície Norma de superfície	Lamela de zinco
Menor unidade de venda	50
Unidade de quantidade	Unidade
Peso	7,55 kg
Unidade de peso	kg/100 un.
Pegada de CO (GWP) do berço ao portão	0,1931 kg COe / 1 Peça

Ficha técnica

Parafuso corrediço ZL

Ref.:: 1148126

Dimensões

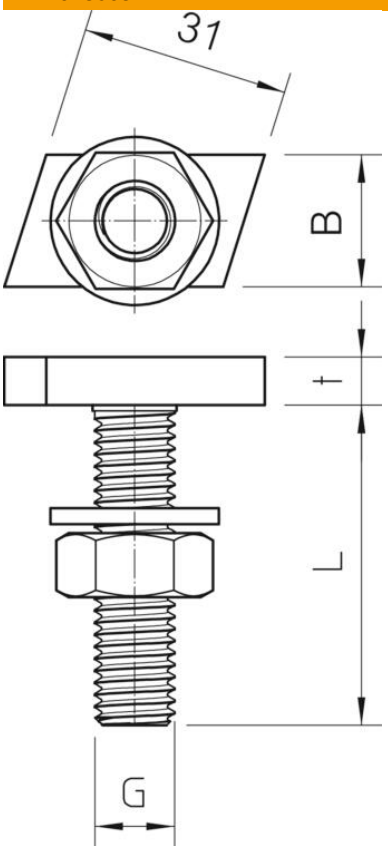

Comprimento	35 mm
Largura	14 mm
Altura	7,5 mm

Dados técnicos

Binário	27 Nm
Adequado para perfil de montagem	sim
Rosca	M12x30mm
Rosca métrica	12