Ficha técnica

Anilha F

Ref.:: 3402444

Anilha de aplicação universal.

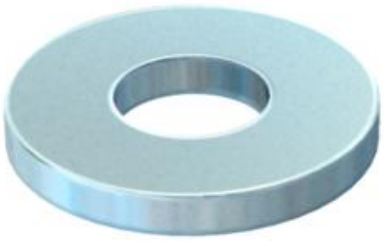

CE

St	Aço
F	galvanizado a quente por centrifugação

Dados originais

Ref.:	3402444
Tipo	966 M6 F
Designação 1	Anilha
Designação 2	de acordo com DIN 125/A
Fabricante	OBO
Dimensão	M6
Cor	zinco
Material	Aço
Superfície	galvanizado a quente por centrifugação
Norma de superfície	DIN 267, Teil 10
Menor unidade de venda	100
Unidade de quantidade	Unidade
Peso	0,098 kg
Unidade de peso	kg/100 un.
Pegada de CO (GWP) do berço ao portão	0,0029 kg COe / 1 Peça

Ficha técnica

Anilha F

Ref.:: 3402444

Dimensões

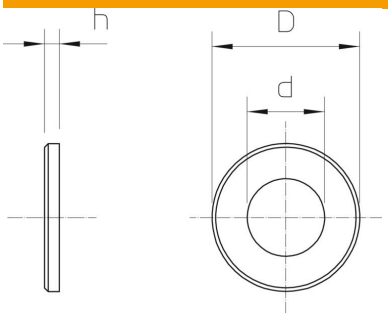

Espessura das chapas	0,06 in
Medida D	0,47 in
Medida d	0,26 in
Medida d	6,6 mm
Medida d máx.	12 mm
Medida d mín.	12 mm
Medida h	1,6 mm

Dados técnicos

Rosca	M6
Diâmetro interior	6,4 mm
Diâmetro do furo	6,4 mm
Espessura do material	1,6 mm
Forma do orifício	redondo