# Ficha técnica

## Borne de terra

## Ref.:: 6288704

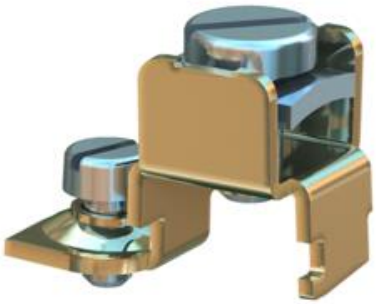

Ligação do condutor de proteção para integração de calhas técnicas em chapa de aço e em alumínio, bem como colunas de distribuição e acessórios das calhas de pavimentos, como medidas de proteção.

Amplitude de fixação : 2 x 1,5 - 4 mm²
Em caso de erro, as peças metálicas encontram-se sob tensão. Apertar o parafuso de contacto com, pelo menos, 1,2 Nm ou proteger o contacto através de um tratamento mecânico posterior.

| | |
|---|---|
| St | Aço |
| G | eletrogalvanizado |

### Dados originais

| | |
|---|---|
| Ref.: | 6288704 |
| Designação 1 | Borne de terra |
| Fabricante | OBO |
| Dimensão | 20x12x15 |
| Cor | zinco |
| Material | Aço |
| Superfície | eletrogalvanizado |
| Norma de superfície | EN ISO 19598 / EN ISO 4042 |
| Menor unidade de venda | 10 |
| Unidade de quantidade | Unidade |
| Peso | 0,61 kg |
| Unidade de peso | kg/100 un. |

# Ficha técnica

## Borne de terra

## Ref.:: 6288704

### Dimensões

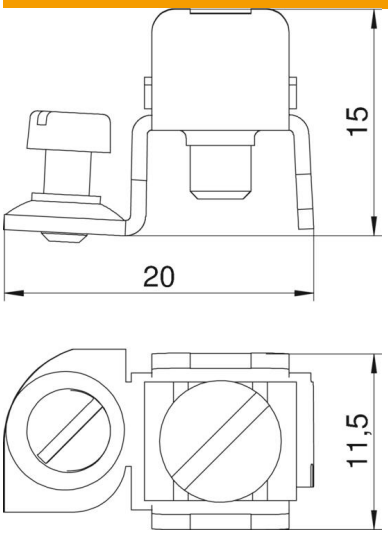


| | |
|---|---|
| Comprimento | 20 mm |
| Largura | 12 mm |
| Altura | 15 mm |

### Dados técnicos

| | |
|---|---|
| Área de secção transversal | 4 mm² |