# Ficha técnica

## Peça de separação para Rd 8-10 e FL 30-40 mm

## Ref.:: 5336457

- ajuste: Rd 8-10 x FL 30-40
- com 2 parafusos sextavados M8 x 20 (VA)

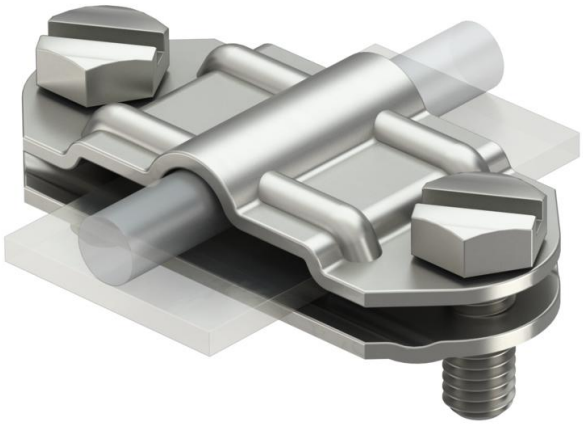

**A2** Aço inoxidável, livre de ferrugem 1.4301

### Dados originais

| | |
|---|---|
| Ref.: | 5336457 |
| Designação 1 | Ligador |
| Fabricante | OBO |
| Dimensão | 8-10mm |
| Material | Aço inoxidável, livre de ferrugem 1.4301 |
| Menor unidade de venda | 10 |
| Unidade de quantidade | Unidade |
| Peso | 7,851 kg |
| Unidade de peso | kg/100 un. |

# Ficha técnica

## Peça de separação para Rd 8-10 e FL 30-40 mm

## Ref.:: 5336457

### Dimensões

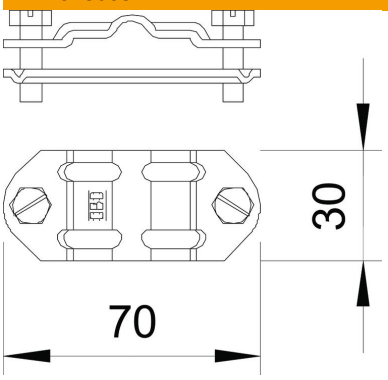


### Dados técnicos

| | |
|---|---|
| Apropriado para conector | Cabo de terras Rd 8-10 / Fita metálica Fl 30-40 |
| Ajuste | 8-10xFL30-40 mm |
| União de dois metais | não |
| Placa intermédia | não |