Ficha técnica

Ponta de impacto para elétrodos de terra ST e BP

Ref.:: 3041212

• adequado para sistemas ST e BP

SG	Aço fundido
FT	Galvanizado por imersão a quente após maquinação

Dados originais

Ref.:	3041212
Designação 1	Ponteira
Designação 2	para elétrodos de terra
Fabricante	OBO
Dimensão	20mm
Material	Aço fundido
Superfície	Galvanizado por imersão a quente após maquinação
Norma de superfície	DIN EN ISO 1461
Menor unidade de venda	5
Unidade de quantidade	Unidade
Peso	3,768 kg
Unidade de peso	kg/100 un.
Pegada de CO (GWP) do berço ao portão	0,008 kg COe / 1 Peça

Ficha técnica

Ponta de impacto para elétrodos de terra ST e BP

Ref.:: 3041212

Dimensões

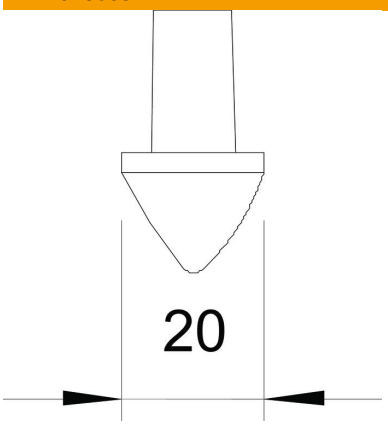

Dados técnicos

Versão	Ponta captora
Modelo de elétrodo de terra	BP Standard
para elétrodo de terra	20 mm