Ficha técnica

Abraçadeira mural para Rd 8 mm, passo Ø 5 mm

Ref.:: 5207342

- com rosca interior M6 ou furo de passagem Ø 5 mm
- em aço inoxidável (V2A)

A2 Aço inoxidável, livre de ferrugem 1.4301

Dados originais

Ref.:	5207342
Designação 1	Abraçadeira mural
Fabricante	OBO
Dimensão	8mm
Material	Aço inoxidável, livre de ferrugem 1.4301
Menor unidade de venda	20
Unidade de quantidade	Unidade
Peso	2,68 kg
Unidade de peso	kg/100 un.

Ficha técnica

Abraçadeira mural para Rd 8 mm, passo Ø 5 mm

Ref.:: 5207342

Dimensões

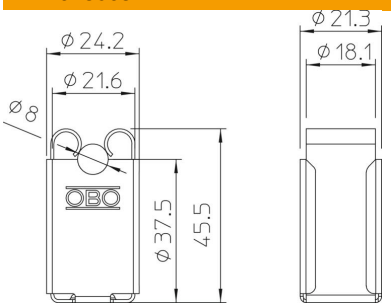

Medida G	M6 mm

Dados técnicos

Tipo de fixação do suporte	Abertura com rosca M
Tipo de fixação do condutor	com abraçadeira de clip
Rosca métrica	6
Dimensões dos condutores	8 mm redondo
Altura de montagem	35 mm