Ficha técnica

Porca, rosca métrica, cinzento prateado

Ref.:: 2048787

Porca conforme DIN 46319, com rosca métrica conforme IEC 423.

PA Poliamida

Dados originais

Ref.:	2048787
Tipo	116 M25 SGR PA
Designação 1	Porca
Fabricante	OBO
Dimensão	M25
Cor	cinzento prateado; RAL 7001
Material	Poliamida
Menor unidade de venda	100
Unidade de quantidade	Unidade
Peso	0,266 kg
Unidade de peso	kg/100 un.
Pegada de CO (GWP) do berço ao portão	0,0131 kg COe / 1 Peça

Ficha técnica

Porca, rosca métrica, cinzento prateado

Ref.:: 2048787

Dimensões

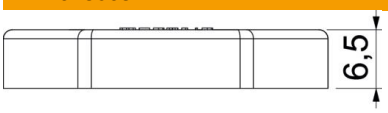

Medida E	36 mm
Medida L	6,5 mm

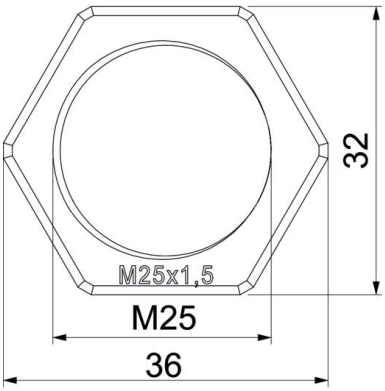

Dados técnicos

Rosca	M25_x_1,5
Tipo de rosca	métrico
Tamanho nominal da rosca métrica/PG	25
Reforçado a fibra de vidro	não
Livre de halogéneos	sim
Resistente	não
Largura da chave	32